Características hidráulicas*

60Hz

120 V	220 V	Potência W	Pressão máxima kPa	Pressão máxima mca	Tubulação Sucção	Tubulação Recalque	Altura Manométrica total (m) 2	4	6	8	10	12	14	16	Peso kg
							Vazão (L/min)								
MB63E0068A/MP	MB63E0067A/MP	350	145	14,5	BSP 3/4"	BSP 3/4"	71	64	54	38	31	20	4	0	3,7

*Válidas para nível do mar (20°C), sucção 0 (kPa) (mca) e não inclusas perdas de carga (10 mca = 1 kgf/cm² = 14,23 psi = 100 kPa)

IMPORTANTE: Temperatura de operação da água: 5°C a 80°C. Pressão máxima na sucção: 20 mca (2,0 Kgf/cm²)

Características elétricas

60Hz	Tensão V	Potência W	Corrente A	Fator potência Médio (cos Ø)
MB63E0068A/MP	120	350	3,5	1,00
MB63E0067A/MP	220	350	2,0	1,00

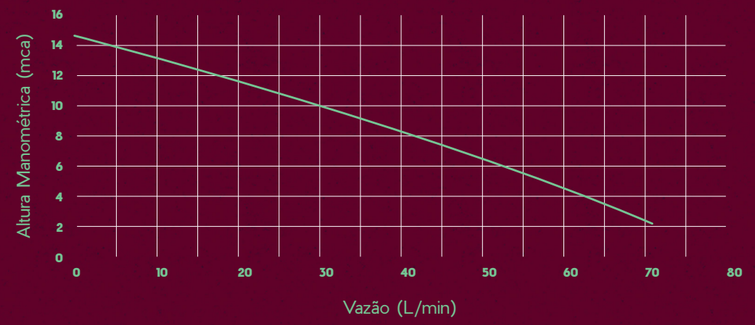

Desenhos e fotos meramente ilustrativos. Os dados técnicos apresentados podem ser alterados sem aviso prévio. Agosto/2019.

horo
@SyllentBrasil
@syllent_brasil
(55) 54 3218.5555
SAC 0800.707.0934
www.syllent.com.br
Syllent
Eberle Equipamentos e Processos S.A
Ana Catharina Canalli, 1101 | CEP 95059-520
Caxias do Sul - RS | Brasil
Uma empresa
Mundial SA

Syllent

Só (pense) no que é **importante**

Linha de Motobombas para **Circulação de Água Quente**

Linha
Água Quente

Tenha a certeza de instalar um produto de qualidade. As motobombas da Linha Água Quente mantém todo o funcionamento na circulação de água quente para diversas aplicações, como aquecimento solar, a gás, calefação e recirculação de sistemas fechados em geral. Com construção e proteção que permitem seu uso contínuo, são resistentes e exigem baixa manutenção. Ofereça e instale um sistema que atenda às necessidades sem nenhum imprevisto, para que você só pense no que é importante.

Syllent

As motobombas são construídas com polímeros de engenharia HPP (High Performance Polymer) e protegidas por um protetor térmico. Por seu projeto único, além do silêncio possui uma maior resistência e durabilidade, devido a ser isenta de mancais. Segurança e tecnologia que garantem os diferenciais do produto.

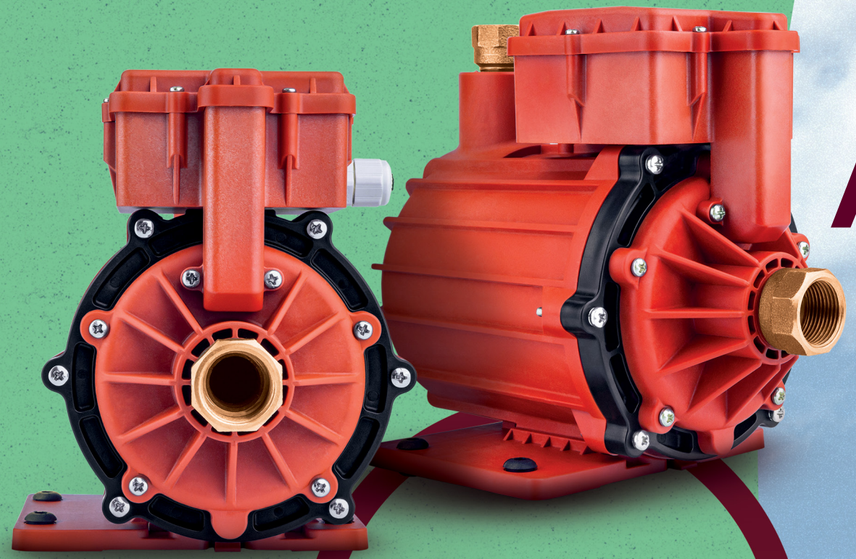

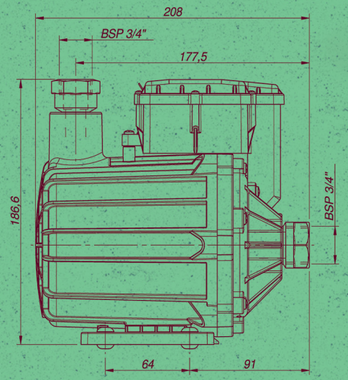

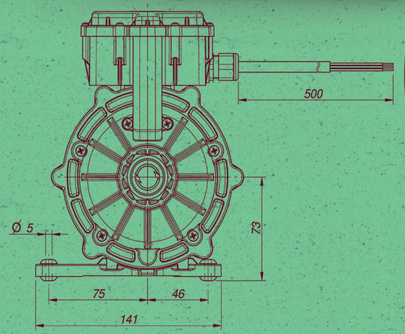

Obs.: Conexões em bronze.
Dimensional em mm.

Não oxida
Proteção IP 33*
Silenciosa
Água quente: até 80°C
1 ano de garantia

* Proteção contra água aspergida e objetos sólidos com diâmetros maiores que 2,5mm.